birdstop
Spazi protetti con eKonore

#NoPesticidi



Foto reale · Cantiere Birdstop, Altamura

SCHEDA TECNICA · MANUALE D'USO E MANUTENZIONE

BirdTikol

Dissuasore per piccioni

Deterrente meccanico non violento per piccioni e volatili in generale: una superficie piana in acciaio, simile a una tastiera, con piccole sporgenze appuntite che invitano il volatile a posarsi altrove.

- **Acciaio AISI 316 incrudito da molla**
- **Da -50° a 300° C**
- **Nessun danno fisico rilevante**

ISTRUZIONI ORIGINALI IN LINGUA ITALIANA

CERTIFICAZIONI KIWA ED EMAS EKONORE S.R.L.

ISO 9001	ISO 14001	ISO 45001	UNI EN 16636	UNI/PdR 125	EMAS
Qualità	Ambiente	Sicurezza sul lavoro	Gestione infestanti	Parità di genere	Gestione ambientale
Reg. N. 19806-A	Reg. N. 19806-E	Reg. N. 19806-I	ALI 02122-PM	Reg. N. 19806-PG	IT-002249

COME È ORGANIZZATO IL MANUALE

Indice dei contenuti

Nove capitoli, dall'uso previsto alla manutenzione e allo smaltimento. Ogni scheda indica la pagina di inizio del capitolo.

0 Premesse — pag. 3
- 0.1 Scopo del manuale
- 0.2 Conservazione del manuale
- 0.3 Definizioni

1 Informazioni generali — pag. 4
- 1.1 Assistenza tecnica

2 Sicurezza — pag. 4
- 2.1 Avvertenze generali
- 2.2 Uso previsto
- 2.3 Controindicazioni d'uso

3 Installazione — pag. 6
- 3.1 Trasporto e movimentazione
- 3.2 Messa in servizio

4 Descrizione del dispositivo — pag. 7
- 4.1 Principio di funzionamento
- 4.2 Componenti principali
- 4.3 Dimensioni
- 4.4 Condizioni ambientali
- 4.5 Fornitura standard
- 4.6 Dati tecnici

5 Manutenzione — pag. 10
- 5.1 Pulizia
- 5.2 Manutenzione ordinaria
- 5.3 Manutenzione straordinaria

6 Assistenza e ricambi — pag. 11
- 6.1 Assistenza
- 6.2 Ricambi e modulo d'ordine

7 Istruzioni supplementari — pag. 13
- 7.1 Smaltimento
- 7.2 Messa fuori servizio

8 Allegati — pag. 14
- 8.1 Disegni del dispositivo
- 8.2 Elenco componenti

VERSIONI DEL MANUALE

Il cliente ha la responsabilità di assicurarsi che, nel caso il presente documento subisca modifiche da parte del Fabbricante, solo le versioni aggiornate del Manuale siano effettivamente presenti nei punti di utilizzo.

LINGUA UFFICIALE

LA LINGUA UFFICIALE SCELTA DAL FABBRICANTE È L'ITALIANO. Non si assumono responsabilità per traduzioni, in altre lingue, non conformi al significato originale.

CAPITOLO 0

0 Premesse

0.1 Scopo del manuale di istruzioni per l'uso e la manutenzione

Il presente manuale è stato realizzato per fornire all'utilizzatore istruzioni per l'installazione, la messa in servizio, il funzionamento e la manutenzione del dissuasore BirdTikol ed ha lo scopo di fornire tutte le informazioni necessarie per:

- La manipolazione del componente, imballato e disimballato in condizioni di sicurezza;
- La conoscenza approfondita delle sue caratteristiche e dei suoi limiti di esercizio;
- Il suo corretto uso in condizioni di sicurezza;
- L'assistenza tecnica e la gestione dei ricambi;
- La corretta installazione;
- La conoscenza approfondita degli usi previsti, non previsti e non permessi;
- Effettuare interventi di manutenzione e riparazione, in modo corretto e sicuro;
- La dismissione del componente in condizioni di sicurezza e nel rispetto delle norme vigenti a tutela della salute dei lavoratori e dell'ambiente.

Questo documento presuppone che, nei siti ove sia destinato il dissuasore BirdTikol, vengano osservate le vigenti norme di sicurezza e igiene del lavoro.

OBBLIGO DI LETTURA

Il responsabile competente ha l'obbligo, secondo le norme vigenti, di leggere attentamente il contenuto di questo Manuale di Istruzioni e di farlo leggere ai conduttori e manutentori addetti, per le parti che a loro competono.

Le istruzioni, la documentazione e i disegni contenuti nel presente Manuale sono di natura tecnica riservata, di stretta proprietà del Fabbricante; pertanto, al di fuori degli scopi per cui è stato prodotto, ogni riproduzione sia integrale che parziale del contenuto e/o del formato, deve avvenire con il preventivo consenso del Fabbricante.

0.2 Conservazione del manuale

Il Manuale di Istruzioni va conservato con cura e deve accompagnare il dissuasore BirdTikol in tutti i passaggi di proprietà che il medesimo potrà avere nel suo ciclo di vita.

La conservazione deve essere favorita maneggiandolo con cura, con le mani pulite e non depositandolo su superfici sporche. Non debbono essere asportate, strappate o arbitrariamente modificate delle parti.

Il Manuale va archiviato in un ambiente protetto da umidità e calore e nelle prossime vicinanze del dissuasore BirdTikol a cui si riferisce.

0.3 Definizioni

Il dissuasore BirdTikol è costruito come deterrente non violento per piccioni e volatili in generale.

COSTRUTTORE DEL DISSUASORE BIRDTIKOL:
Organizzazione che si assume la responsabilità del dissuasore BirdTikol finito (nel manuale anche detto "costruttore").

CAPITOLO 1

1 Informazioni generali

1.1 Informazioni sulla assistenza tecnica

Il dissuasore BirdTikol viene consegnato collaudato secondo le prove effettuate in accordo alla direttiva **2001/95/CE "Sicurezza Generale Prodotti"**.

Si rammenta che interventi di modifica effettuati dall'utilizzatore, senza esplicita autorizzazione scritta del fabbricante, fanno decadere la garanzia e sollevano il fabbricante da qualsiasi responsabilità per danni causati da prodotto difettoso.

Consigliamo, pertanto, i nostri clienti di interpellare il nostro Servizio di Assistenza, prima di effettuare qualunque tipo di intervento sul dissuasore BirdTikol.

ALLA CONSEGNA

Eventuali difetti evidentemente e visibilmente presenti al momento della consegna del prodotto (difetti estetici su parti in vista, rotture, ammaccature, difetti di funzionamento, parti mancanti ecc.) devono essere **immediatamente segnalati all'azienda**.

CAPITOLO 2

2 Sicurezza

2.1 Avvertenze generali di sicurezza

PRIMA DELL'USO

Prima di rendere operativo il dissuasore BirdTikol leggere attentamente le istruzioni contenute nel presente Manuale e seguire attentamente le indicazioni in esso riportate.

Il costruttore ha profuso il massimo impegno nel progettare e assiemare il dissuasore BirdTikol e per renderne l'uso quanto più possibile SICURO. Esso presenta un insieme di caratteristiche, finalizzate alla riduzione drastica dei rischi che gli operatori si trovano ad affrontare durante l'installazione o la manutenzione in quanto l'utilizzo del dissuasore BirdTikol è in modalità **NON PRESIDIATA** cioè non richiede presenza dell'operatore.

Il fabbricante si ritiene sollevato da ogni responsabilità per danni causati dal dissuasore BirdTikol a persone, animali o beni in caso di:

- interventi sul dissuasore BirdTikol da parte di personale non adeguatamente addestrato;
- installazione non corretta;
- modifiche o interventi non autorizzati;
- inosservanza totale o parziale delle istruzioni;
- calamità ed eventi eccezionali.
- uso improprio del dissuasore BirdTikol;
- carenze della manutenzione prevista;
- utilizzo di ricambi non originali o non specifici;
- uso contrario a normative nazionali specifiche;

2.2 Uso previsto

Il dissuasore BirdTikol è stato progettato e realizzato per funzionare solo ed esclusivamente come **deterrente (meccanico) per volatili** in particolare per i piccioni.

In dettaglio, grazie a una superficie liscia e piana, un volatile posandosi su di essa si sente pungere le zampe ed è obbligato quindi ad allontanarsi dalla zona presidiata dal dissuasore senza arrecargli danni fisici rilevanti.

DALL'ESPERIENZA

L'esperienza ha dimostrato che nel tempo i volatili non solo non riescono a fermarsi sul dissuasore ma addirittura **abbandonano l'area presidiata** dal dissuasore stesso.

Un esempio concreto del funzionamento del dissuasore BirdTikol è riportato nella figura sottostante Fig. 01:



Fig. 01 Dissuasore installato sulla sommità di un muro esterno — FOTO REALE

USO IMPROPRIO

L'uso di prodotti/materiali diversi da quelli specificati dal Fabbricante, che possono creare danni al dissuasore BirdTikol e situazioni di pericolo per chiunque, è considerato scorretto e improprio.

2.3 Controindicazioni d'uso

Il dissuasore BirdTikol non deve essere utilizzato per utilizzi diversi da quelli stabiliti dal fabbricante, diversi o non menzionati nel presente manuale **(Par. 2.2)**.

CAPITOLO 3

3 Installazione

3.1 Trasporto e movimentazione

IMBALLO TIPICO
Min. 60 m lineari
Completo di tutte le sue parti

SU RICHIESTA
Taglie diverse
Se pattuito con il cliente

MOVIMENTAZIONE
Manuale
Pesi e ingombri ridotti

Il dissuasore BirdTikol viene consegnato dal costruttore tipicamente in imballi della taglia minima di 60 metri lineari, completo di tutte le sue parti, e va solamente montato e posizionato nel posto di utilizzo.

Nulla vieta comunque che il produttore possa consegnare dissuasori BirdTikol in scatole di taglie diverse se contrattualmente pattuito con il cliente.

I dissuasori BirdTikol possono essere sollevati e movimentati manualmente visti i ridotti pesi ed ingombri della scatola da 60 metri lineari. La mancata osservanza di tali indicazioni o l'utilizzo di sistemi diversi per la movimentazione ed il sollevamento, può determinare il danneggiamento o la rottura dei dissuasori BirdTikol con conseguente decadimento della garanzia.

SOLLEVAMENTO
Il Fabbricante non risponde dei danni provocati a persone animali e beni per l'utilizzo di sistemi di sollevamento diversi da quelli indicati.

3.2 Messa in servizio

Il dissuasore BirdTikol viene consegnato dal costruttore **NON montato**, ma completo di tutte le sue parti. Per l'installazione e la messa in servizio il tecnico deve semplicemente fissare il dissuasore BirdTikol con semplici **viti, chiodi o silicone** (si veda il cerchio rosso nella figura sotto Fig. 02) al supporto su cui dovrà operare.

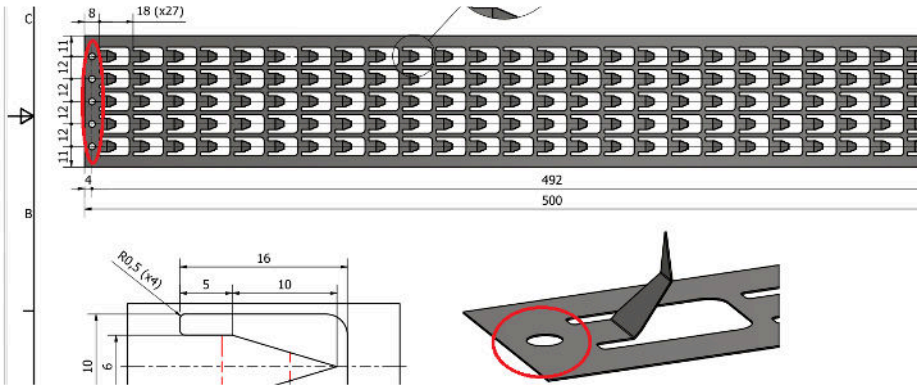

Fig. 02 Punti di fissaggio (cerchio rosso) per viti, chiodi o silicone — DISEGNO TECNICO



Fig. 03 Montaggio modulare in sequenza FOTO REALE

Montaggio modulare

Relativamente alla tipologia modulare è possibile comporre il dissuasore BirdTikol montando in sequenza i singoli pezzi come riportato nella figura Fig. 03.

1 **Posizionare il modulo sul supporto da proteggere**

2 **Fissarlo con viti, chiodi o silicone nei fori previsti**

3 **Montare in sequenza i moduli successivi**

CAPITOLO 4

4 Descrizione del dispositivo

4.1 Principio di funzionamento

Il dissuasore BirdTikol (vedi fig. 04) è un'apparecchiatura che si compone di un basamento in **acciaio AISI 316 incrudito da molla** (vedi fig. 05).

La caratteristica principale del dissuasore è data dalla forma dello stesso: una superficie piana in acciaio simile ad una tastiera con piccole sporgenze appuntite che fungono da deterrente per i piccioni quando tentano di stazionarvi sopra.

Una volta montato il dissuasore sulla zona da proteggere, in assenza di forze esterne, rimane in posizione orizzontale demandando ai pungiglioni l'effetto deterrente. Il volatile, fermandosi sulla suddetta superficie sente una leggera puntura alle zampe che lo "invita" a volare altrove. In questo modo il volatile viene a contatto con una superficie appuntita che lo costringe ad allontanarsi dalla superficie stessa, senza però recargli danni fisici rilevanti.

Il materiale metallico con cui è realizzato il dissuasore garantisce un'elevatissima resistenza agli agenti atmosferici e alle deiezioni dei volatili.

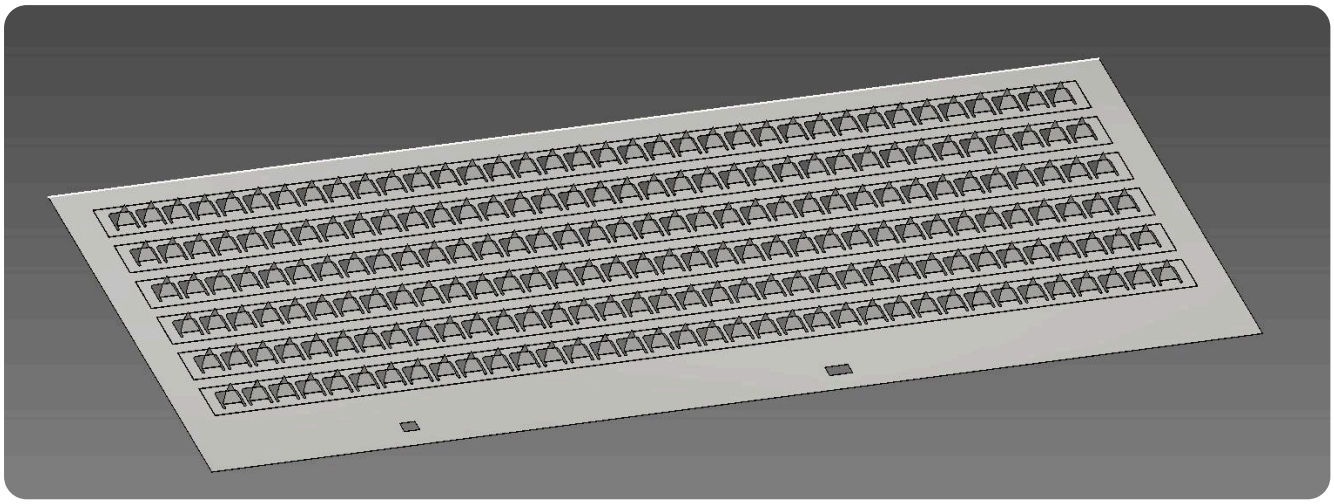

Fig. 04 Il dissuasore BirdTikol

RENDER 3D

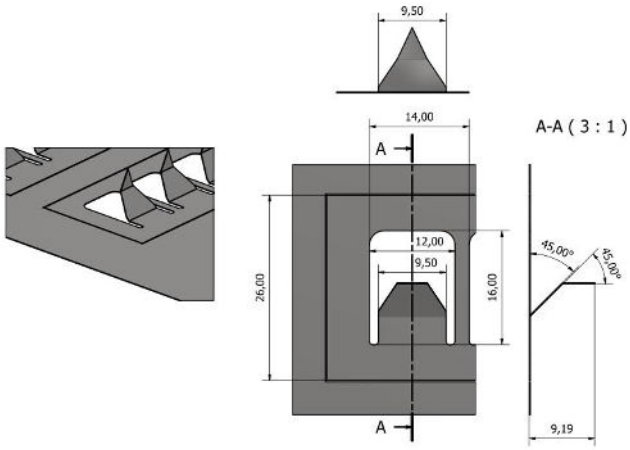

Fig. 05 · 06 Dettaglio del pungiglione, sezione A-A (3:1)

DISEGNO TECNICO

4.2 Componenti principali

Il dissuasore BirdTikol è un'apparecchiatura che si compone di un basamento in acciaio AISI 316 incrudito da molla (vedi fig. 06).

4.3 Dimensioni

Il dissuasore BirdTikol ha le dimensioni sotto riportate:

526x80
Fig. 07

526x25
Fig. 08

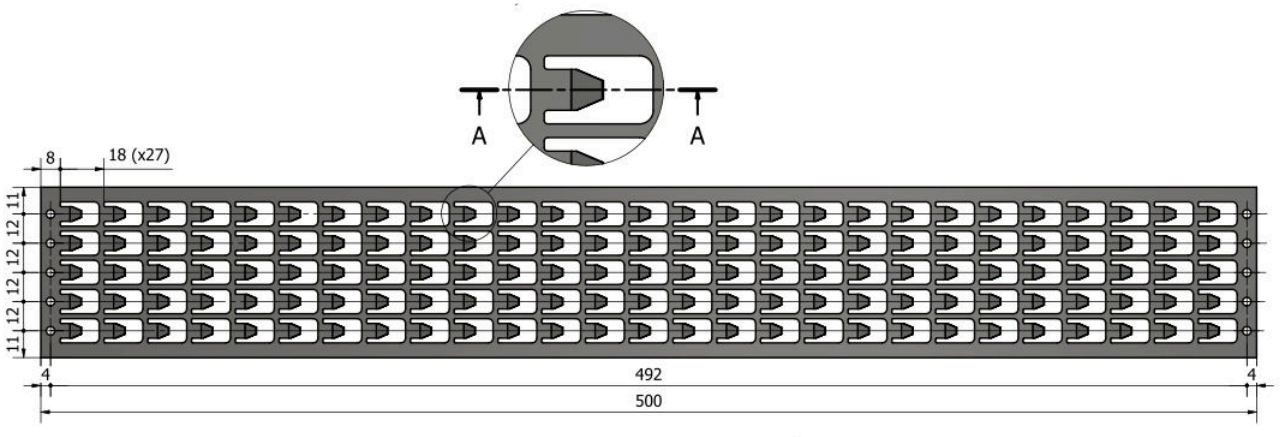

Fig. 07 Modello 526x80

DISEGNO TECNICO

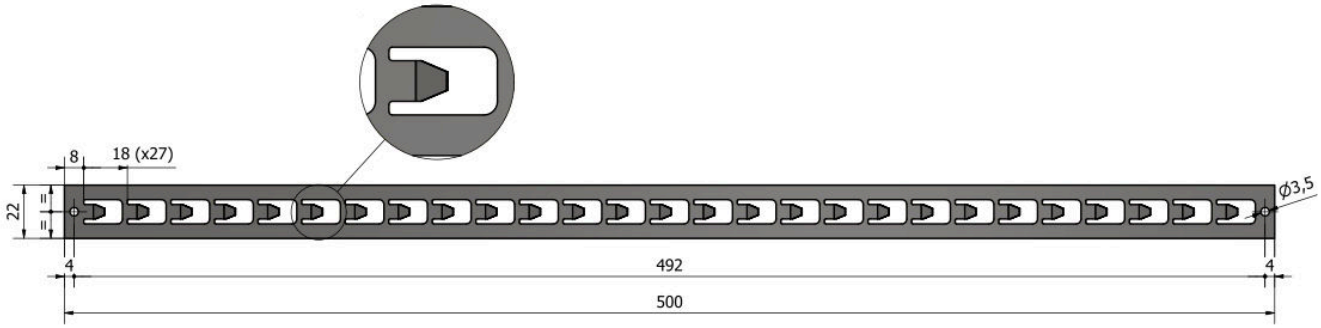

Fig. 08 Modello 526x25 — DISEGNO TECNICO

4.4 Condizioni ambientali

Il dissuasore BirdTikol ha le caratteristiche meccaniche e fisiche idonee per lavorare all'esterno.

TEMPERATURE AMMESSE
Da -50° a 300° C

UMIDITÀ
Nessun vincolo

ALTITUDINE
Nessun vincolo

4.5 Fornitura standard

Il dissuasore BirdTikol viene fornito in **contenitori da 60 mt** di sviluppo lineare o **rulli da 15 mt**.

Su richiesta del cliente può essere fornito in contenitori con sviluppi lineari diversi.

4.6 Dati tecnici

I dati tecnici del dissuasore BirdTikol sono riportati nella scheda tecnica:

Cert.N. 2204.pdf

Il dispositivo in sintesi

Voce	Dato riportato nel manuale	Paragrafo
Materiale	Acciaio AISI 316 incrudito da molla	4.1 · 4.2
Dimensioni	526x80 · 526x25	4.3
Temperature	Da -50° a 300° C · nessun vincolo di umidità e altitudine	4.4
Fornitura	Contenitori da 60 mt o rulli da 15 mt	4.5
Fissaggio	Viti, chiodi o silicone	3.2
Manutenzione	Ordinaria suggerita almeno ogni 2 anni	5.2
Pulizia	Esclusivamente panno bagnato	5.1

CAPITOLO 5

5 Manutenzione

Per ogni dissuasore BirdTikol una corretta ed adeguata manutenzione, eseguita da personale esperto e qualificato, contribuisce a mantenere costante nel tempo il livello di affidabilità dello stesso ed il suo grado di sicurezza.

Lo scrupoloso rispetto delle istruzioni di manutenzione fornite dal costruttore, il rigoroso rispetto delle Leggi e Norme di sicurezza provvedono alla riduzione della probabilità di generare rischi.

NOTA

La MANUTENZIONE del dissuasore BirdTikol, al fine di garantire nel tempo la permanenza dei requisiti di sicurezza, rientra tra gli obblighi del Datore di lavoro **(Art. 71,4-a2 D.Lgs. 81/2008)**.

5.1 Pulizia

Il dissuasore BirdTikol non necessita di particolare pulizia in quanto è stato progettato e realizzato per "auto pulirsi" durante l'uso.

Qualora si presenti la necessità di pulire il dissuasore BirdTikol **SI OBBLIGA** l'utilizzatore ad utilizzare **esclusivamente un panno bagnato** per la pulizia del dissuasore BirdTikol.

UNICO METODO AMMESSO
Panno bagnato

NOTA

NON lavare/pulire il dissuasore BirdTikol con solventi, detergenti, benzina, gasolio, grasso lubrificante in quanto come si evince anche dalla scheda tecnica del prodotto "Cert. N. 2204.pdf" il prodotto è sensibile a tali prodotti.

5.2 Manutenzione ordinaria programmata

Il dissuasore BirdTikol è stato progettato per ridurre al minimo la manutenzione ordinaria; spetta agli utilizzatori del dissuasore BirdTikol giudicarne lo stato e la idoneità. Si raccomanda, comunque, di intervenire con la manutenzione ogni qualvolta si avverte un funzionamento non ottimale, ciò consentirà di avere sempre il massimo dell'efficienza.

Si suggerisce inoltre una manutenzione ordinaria almeno ogni 2 anni.

RESPONSABILITÀ

Il fabbricante non si ritiene responsabile per la inosservanza delle suddette raccomandazioni e per ogni altro utilizzo difforme o non menzionato nelle presenti istruzioni.

5.3 Manutenzione straordinaria

La manutenzione straordinaria del dissuasore BirdTikol riguarda essenzialmente la sostituzione di PARTI danneggiate per usura o per urti accidentali.

CAPITOLO 6

6 Assistenza e ricambi

6.1 Assistenza

Per qualsiasi tipo di informazione relativa all'installazione, all'uso e alla manutenzione del dissuasore BirdTikol, il Fabbricante si considera sempre a disposizione.

Da parte del Cliente è opportuno porre i quesiti in termini chiari, con riferimenti al presente Manuale ed alle istruzioni elencate.

Il FORNITORE può essere contattato, in orario di lavoro, ai recapiti presenti nel paragrafo 1.1 del presente manuale di uso e manutenzione.

TELEFONO
0584 433 198

EMAIL
info@ekonore.it

SITO
www.birdstop.it

6.2 Ricambi

Per la gestione dei ricambi del dissuasore BirdTikol il produttore presenta di seguito un modulo che consente una rapida richiesta del pezzo da sostituire. È sconsigliato l'uso di ricambi non originali e, nel caso in cui ciò avvenga, vengono a cadere le condizioni di Garanzia (se ancora in essere) e di Responsabilità del Costruttore per eventuali danni derivanti a persone e/o cose. Per richiedere i pezzi di ricambio riempire il modulo allegato, avendo cura di seguire le indicazioni in esso riportate.

Al fine di interagire nel modo più efficace con i nostri tecnici in fase di ordinazione di ricambi, Vi preghiamo di seguire la seguente procedura:

01
Chiamare il servizio ricambi della Ditta e descrivere il tipo di guasto riscontrato;

02
Descrivere eventualmente il particolare non funzionante;

03
Ordinare il particolare avvalendosi del Modulo di Ordine presente nella pagina successiva.

RICAMBI ORIGINALI

USARE SEMPRE RICAMBI ORIGINALI. PER QUALSIASI PARTE DI RICAMBIO CONTATTARE IL FABBRICANTE. Il produttore non risponde di rotture, malfunzionamenti o danneggiamenti a persone o cose derivanti dall'uso di parti non originali.

PARAGRAFO 6.2

Modulo di ordine ricambi

Compilare il modulo dopo aver contattato il servizio ricambi (passaggi 01 e 02 del paragrafo 6.2) e inviarlo al Fabbricante.

CLIENTE / RAGIONE SOCIALE

REFERENTE

TELEFONO

EMAIL

LUOGO DI INSTALLAZIONE

MODELLO (526X80 / 526X25)

DATA DI INSTALLAZIONE

QUANTITÀ RICHIESTA (PEZZI O METRI LINEARI)

FORNITURA (CONTENITORE 60 MT / RULLO 15 MT)

TIPO DI GUASTO RISCONTRATO

PARTICOLARE NON FUNZIONANTE

DATA

TIMBRO E FIRMA

INVIO

Inviare il modulo a **info@ekonore.it** oppure chiamare lo **0584 433 198**. Usare sempre ricambi originali.

CAPITOLO 7

7 Istruzioni supplementari

7.1 Smaltimento

Come riportato nella scheda del prodotto "Cert.N. 2204.pdf" nel seguito si riportano le istruzioni per il corretto smaltimento del dissuasore BirdTikol.

PRODOTTO NON CONTAMINATO
Lo smaltimento può avvenire tramite riciclaggio meccanico. In alcuni paesi lo smaltimento in una discarica è anche autorizzato.

PRODOTTO CONTAMINATO
Le opzioni restano le stesse, sebbene sia necessaria una valutazione ulteriore.

Per tutti i paesi, i metodi di smaltimento devono essere in conformità con le leggi nazionali e con tutte le disposizioni locali. Tutti i metodi di smaltimento devono essere in conformità con le Direttive quadro dell'Unione Europea (UE) **91/156/CEE, 91/689/CEE** e alle loro modifiche seguenti, come attuate nelle leggi e regolamentazioni nazionali, e in conformità con le Direttive UE relative ai flussi di rifiuti prioritari. Il trasporto di rifiuti da uno stato all'altro deve avvenire in conformità con il **Regolamento UE 259/93** ed alle sue successive modifiche.

7.2 Messa fuori servizio e smantellamento

La messa fuori servizio e smantellamento del dissuasore BirdTikol consiste nello smontaggio del prodotto da parte di personale autorizzato in ottemperanza a quanto riportato nel **D.Lgs 81/08** (utilizzo dei DPI, ecc) e nella successiva segregazione e smaltimento come riportato nel paragrafo 7.1 del presente Manuale di uso e manutenzione.

01
Smontaggio da parte di personale autorizzato, con DPI

02
Segregazione del materiale

03
Smaltimento secondo il paragrafo 7.1

CAPITOLO 8
8 Allegati

8.1 Disegni del dispositivo

I disegni del dissuasore BirdTikol sono sotto riportati. Materiale: acciaio inox.

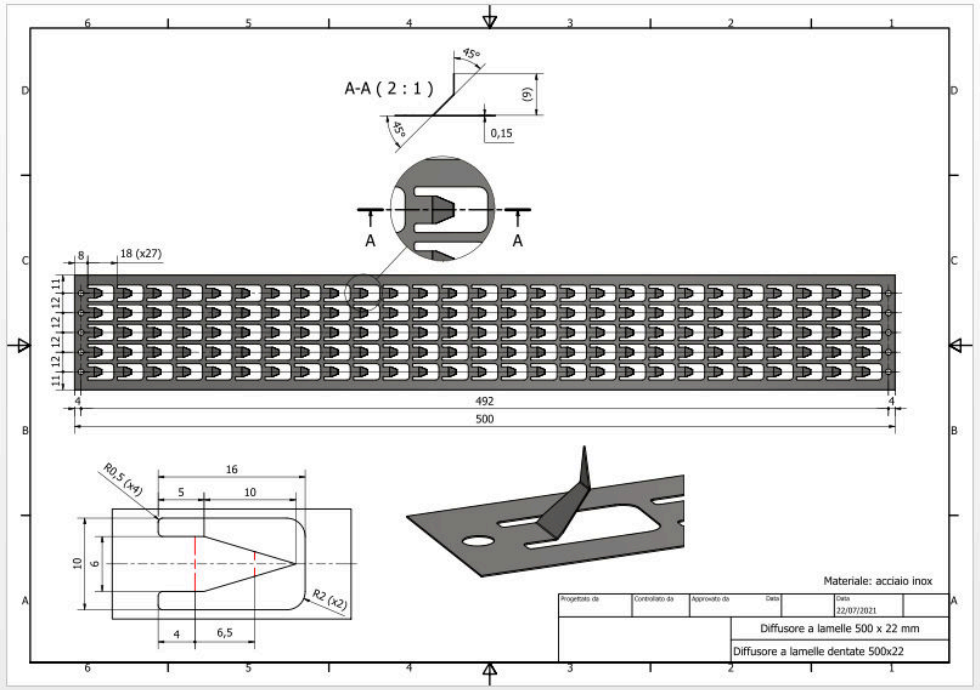

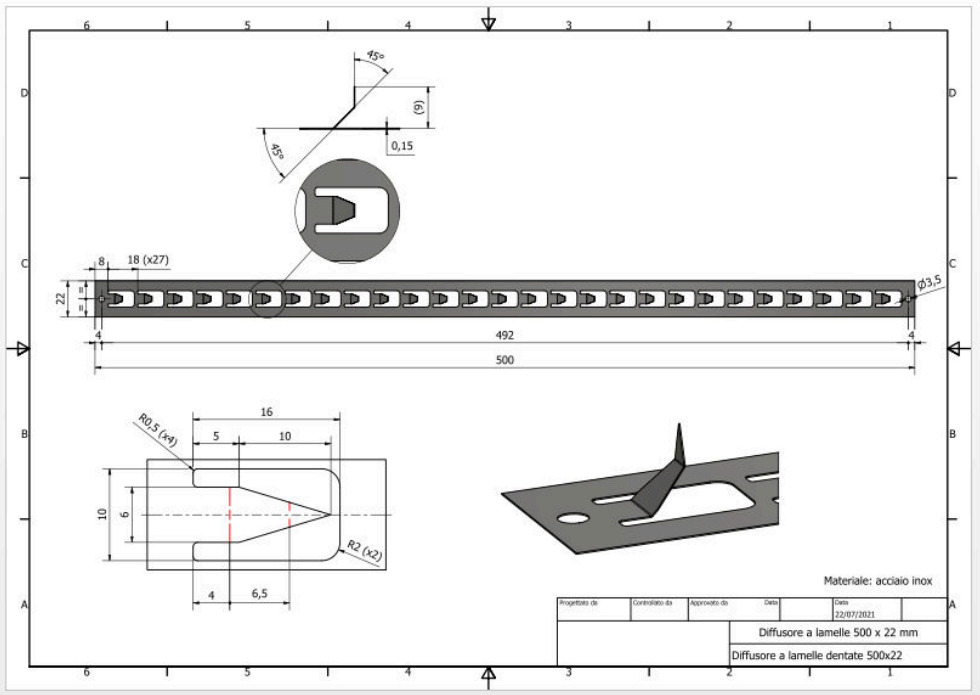

8.2 Elenco componenti

Il dissuasore BirdTikol è formato da un unico componente, a seconda dei modelli, come riportato nelle immagini sotto:

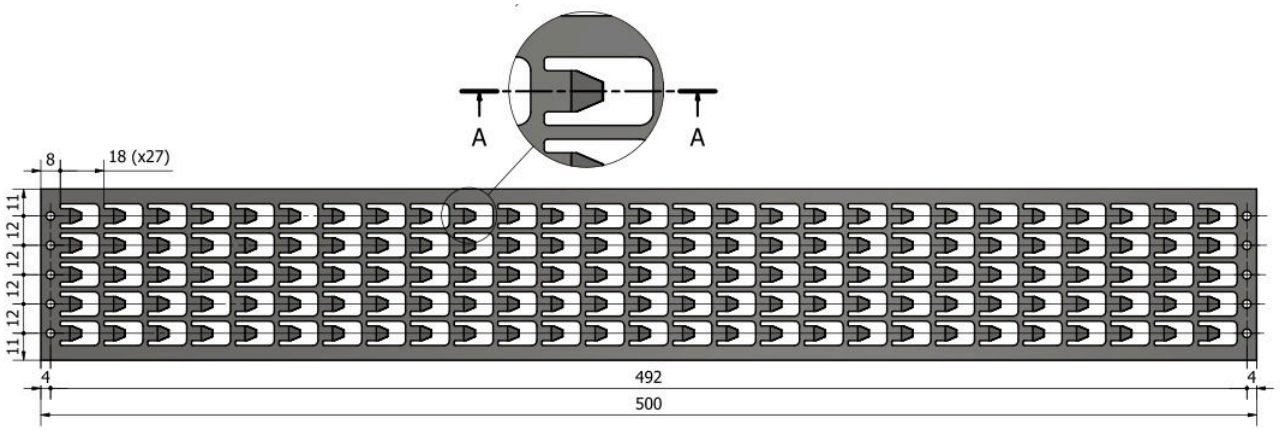

Fig. 11 Componente unico · modello a 5 file

DISEGNO TECNICO

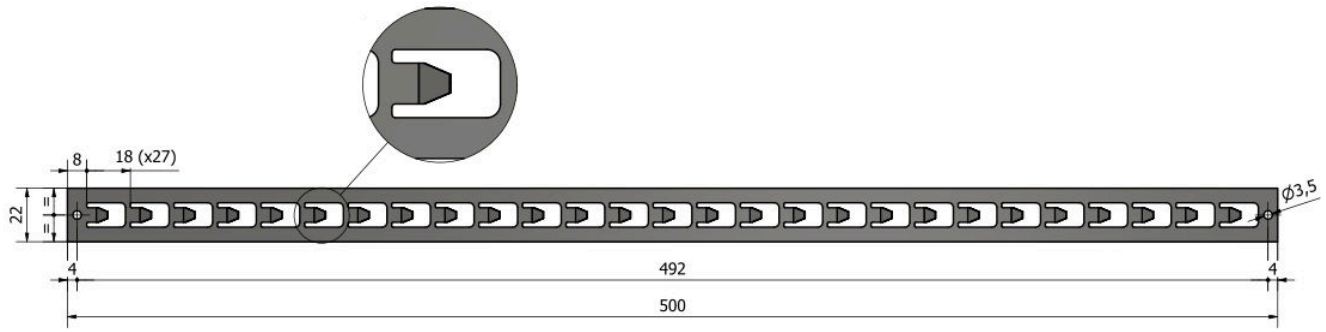

Fig. 12 Componente unico · modello a 1 fila

DISEGNO TECNICO

MATERIALE
Acciaio AISI 316 incrudito da molla

COMPONENTI
Un unico componente per modello

CERTIFICAZIONI EKONORE · BIRDSTOP

Allontanamento volatili certificato, controllato da enti esterni

Birdstop è la divisione allontanamento volatili di **Ekonore S.r.l.** Ogni intervento, dal sopralluogo all'installazione dei sistemi professionali, segue un sistema di gestione **certificato da Kiwa**: qualità, ambiente, sicurezza, gestione degli infestanti, parità di genere e registrazione EMAS.

ISO 9001
Qualità
Reg. N. 19806-A

ISO 14001
Ambiente
Reg. N. 19806-E

ISO 45001
Sicurezza sul lavoro
Reg. N. 19806-I

UNI EN 16636
Gestione infestanti
ALI 02122-PM

UNI/PdR 125
Parità di genere
Reg. N. 19806-PG

EMAS
Gestione ambientale
IT-002249

Certificati rilasciati da Kiwa a Ekonore S.r.l., P.IVA 09730020964. I numeri di registrazione sono verificabili presso l'ente che li ha rilasciati. Documenti scaricabili su www.birdstop.it/certificazioni-ekonore/

ASSISTENZA E RICAMBI

Per qualsiasi informazione su installazione, uso e manutenzione del dissuasore, il Fabbricante è sempre a disposizione.

0584 433 198

info@ekonore.it
www.birdstop.it
Recensioni su Trustpilot

Ekonore S.r.l. · divisione Birdstop Allontanamento Volatili
Sede legale: Via Paleocapa 1, 20121 Milano (MI) · P.IVA 09730020964 · Tel. (+39) 0584 433 198
Interventi in tutta Italia e in Svizzera · #NoPesticidi